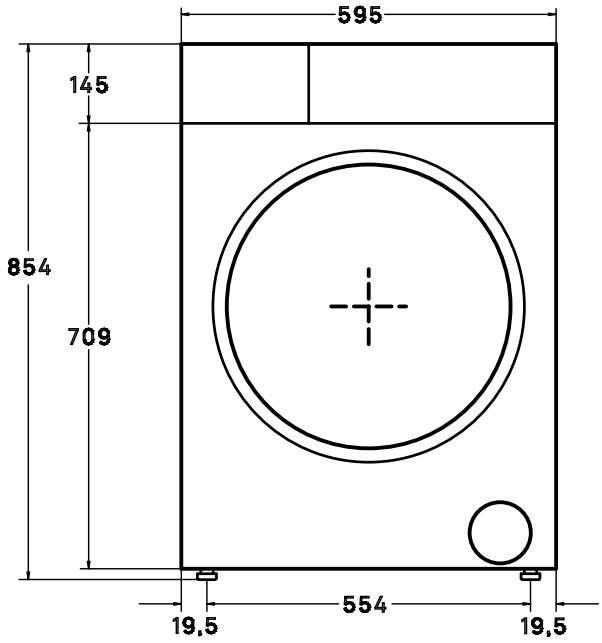
595
145
854
709
19,5
554
19,5

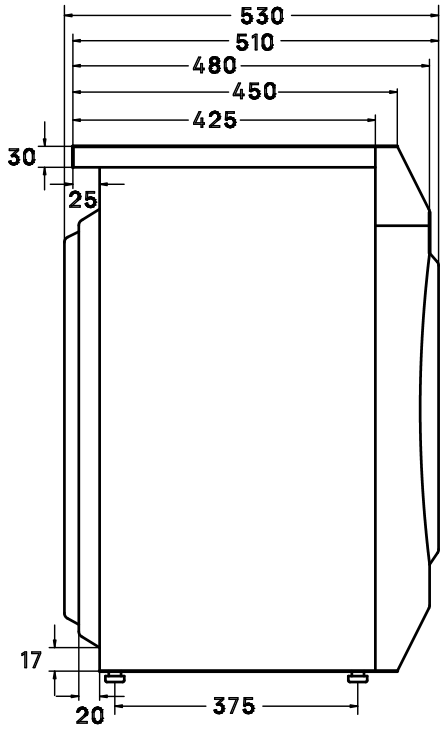
530
510
480
450
425
30
25
17
20
375

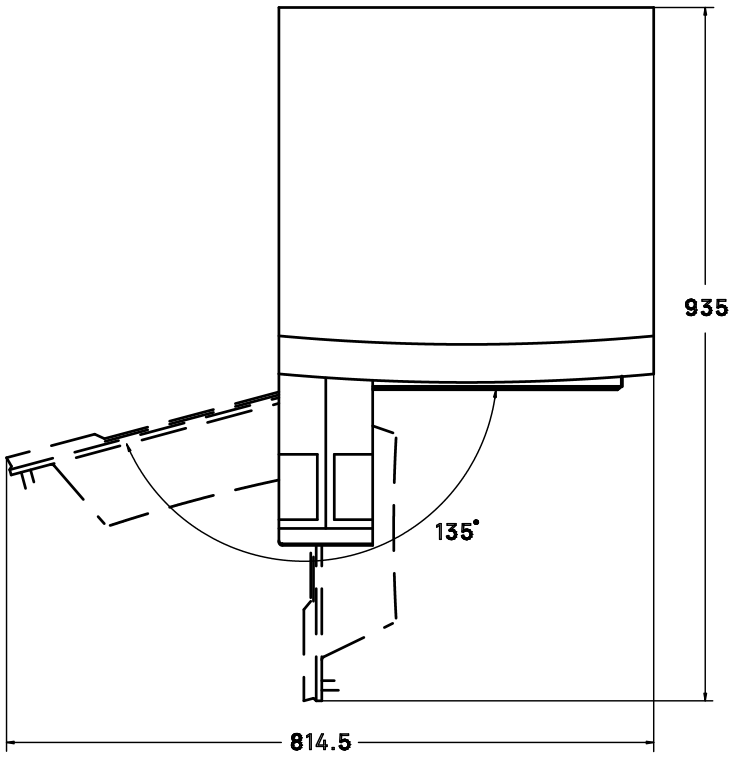
935
135°
814.5

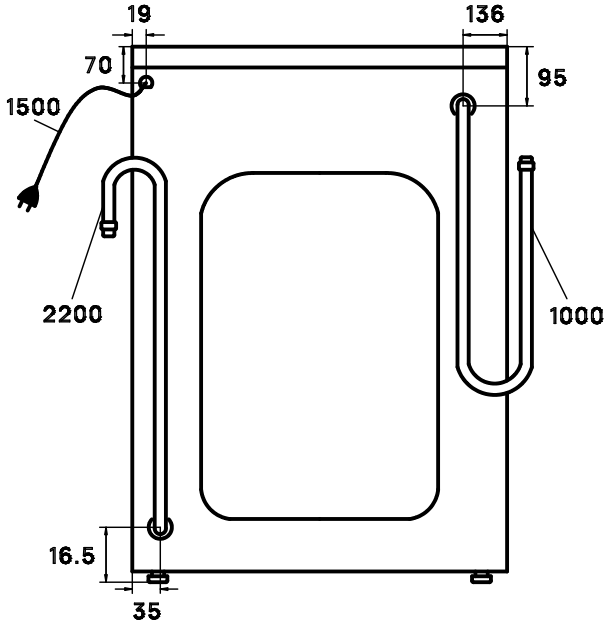
19
136
70
95
1500
2200
1000
16.5
35